ERMANNO BALZI

MOULD PARTS AND COMPONENTS

SEBASTIAN FUSTEL

Quality Moulds & Products

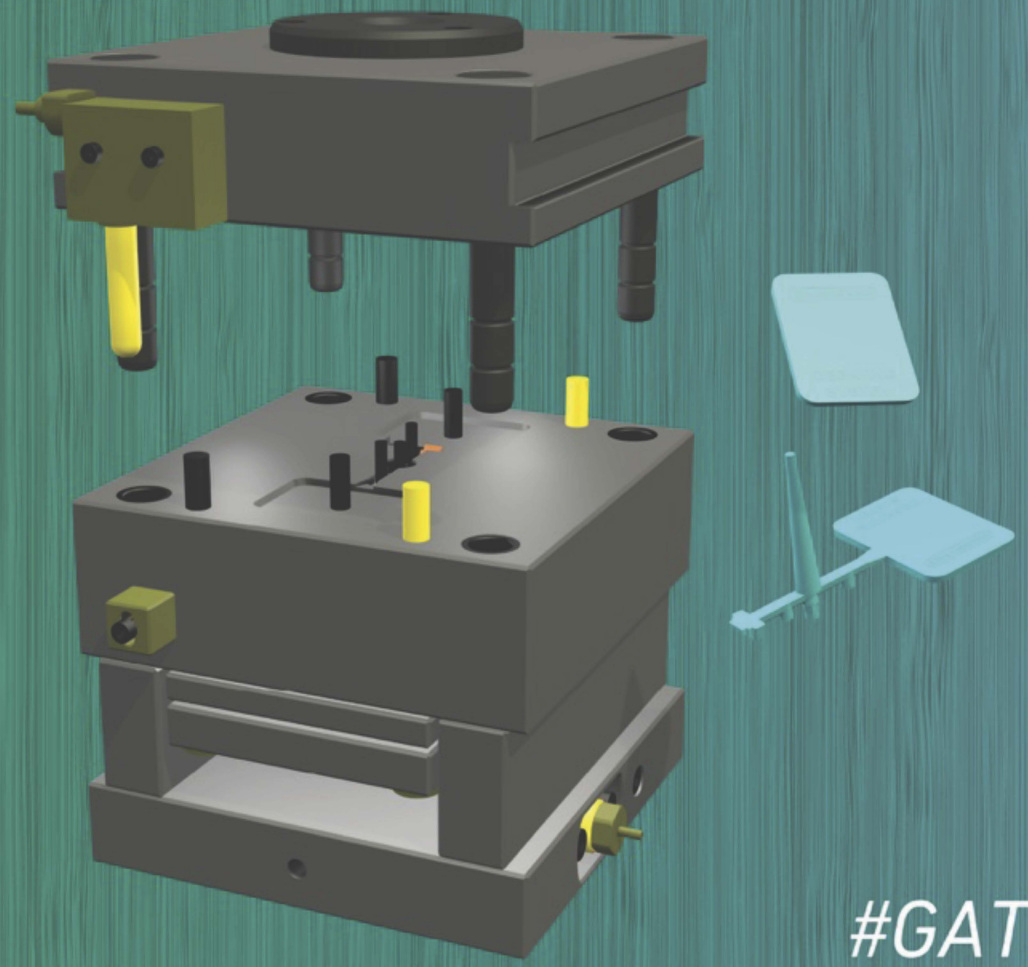

SISTEMA HIDRÁULICO DE CORTE MAZAROTA

partner with:

OCTAGON molding automation

#GATECUTTING

SEBASTIAN FUSTEL
Quality Moulds & Products

ERMANNO BALZI
MOULD PARTS AND COMPONENTS

AUTOMATICE SU PROCESO

LA TECNOLOGÍA

La tecnología Octagon permite separar la pieza inyectada de la colada durante el ciclo de inyección gracias al movimiento axial de un cortante accionado por un mini-cilindro alimentado con aceite a alta presión.

El corte se realiza con molde cerrado al término de la fase de compactación. En esta coyuntura el material polimérico aún está caliente, por lo que objetivamente la operación realizada no es un corte real sino un desplazamiento del material.

Sin nuestra tecnologia

Con nuestra tecnologia

1 Cierre molde

2 Inyección

3 Mantenimiento

4 Rafrigeración

5 Apertura molde

Posición inicial

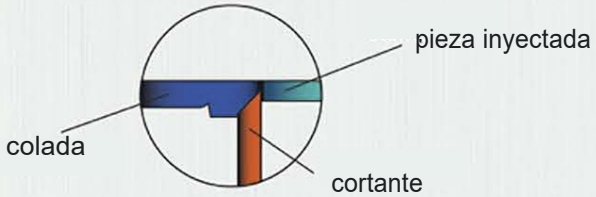

Corte

Retroceso

SEBASTIAN FUSTEL
Quality Moulds & Products

ERMANNO BALZI
MOULD PARTS AND COMPONENTS

OPTIMIZACIÓN DEL PROCESO PRODUCTIVO

LAS VENTAJAS

La tecnologia Octagon aporta una serie de ventajas al proceso productivo.

TIEMPO
Evita añadir operaciones posteriores sin aumentar el tiempo de ciclo

CALIDAD
Incrementa la calidad del corte y de la pieza inyectada garantizando la repetibilidad del proceso productivo

MATERIALES
Garantiza un corte óptimo incluso con materiales como el PMMA que resultan criticos de cortar una vez solidificados

SEGURIDAD
Evita riesgos para los operarios relativos al corte de coladas con herramientas contundentes

SEBASTIAN FUSTEL
Quality Moulds & Products

ERMANNO BALZI
MOULD PARTS AND COMPONENTS

LA GESTIÓN DEL TIEMPO Y DE LA PRESIÓN

EL CONTROL

Para realizar un corte de calidad son necesarias presiones elevadas y un control preciso de los tiempos.
Nuestra centralita lo hace posible.

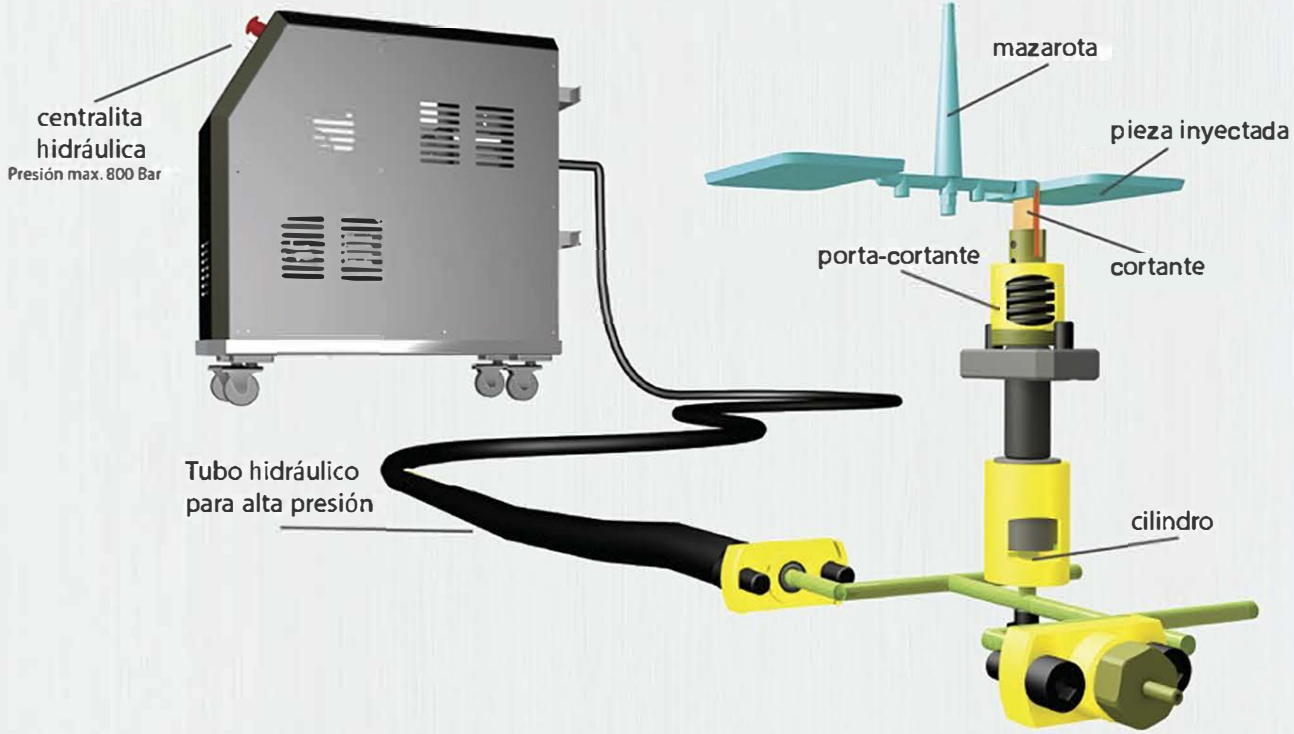

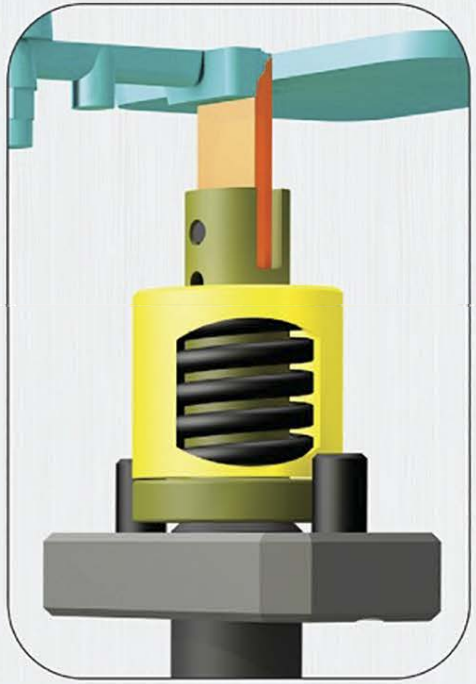

SEBASTIAN FUSTEL
Quality Moulds & Products

ERMANNO BALZI
MOULD PARTS AND COMPONENTS

TIPOLOGÍA DE CORTE

EDGE GATE / FAN GATE

La conexión lateral en la linea divisoria del molde generalmente requiere de un posterior corte manual de la colada.
Con nuestra tecnologia es posible hacer la separación de la pieza moldeada durante el ciclo de moldeo.

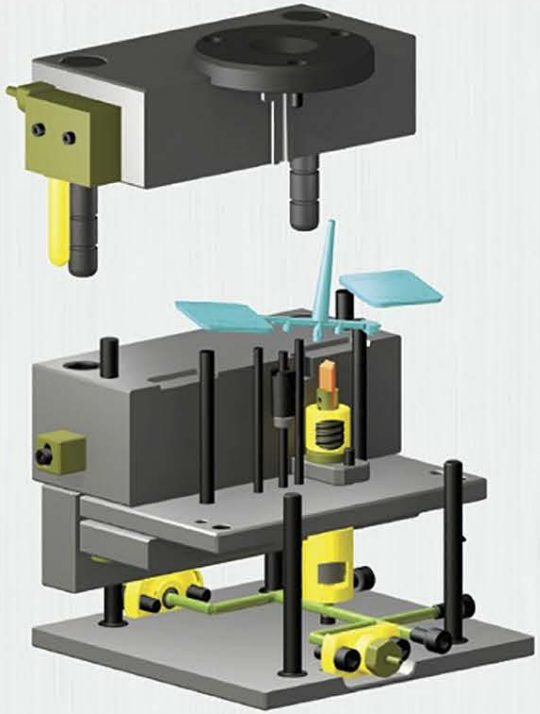

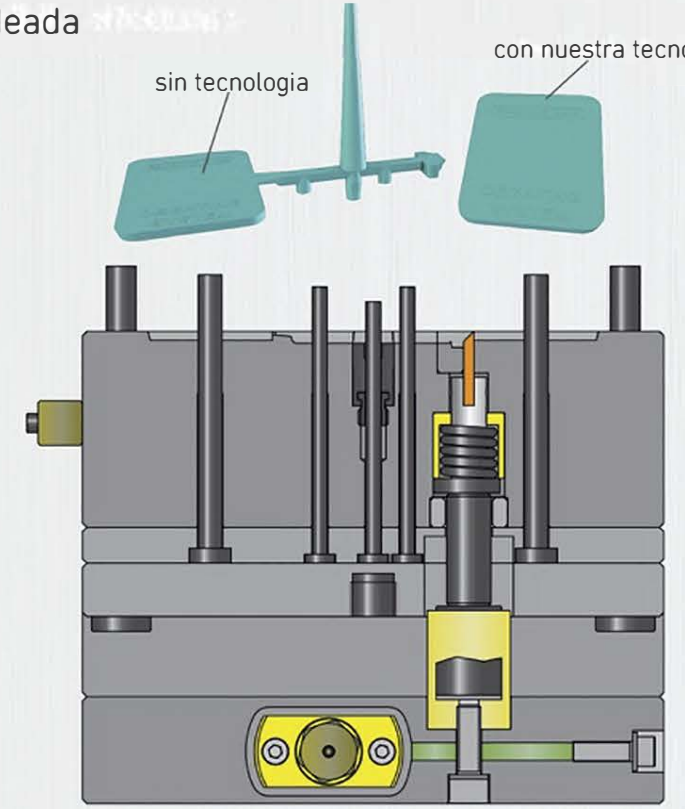

SEBASTIAN FUSTEL
Quality Moulds & Products

ERMANNO BALZI
MOULD PARTS AND COMPONENTS

TIPOLOGÍA DE CORTE

DIAPHRAGM GATE

Se utilizan para piezas cilíndricas y cuando la concentricidad es un requisito dimensional importante, Tienen la ventaja de eliminar las líneas de unión, optimizar los flujos y minimizar las deformaciones

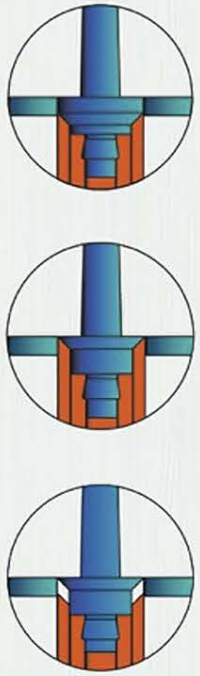

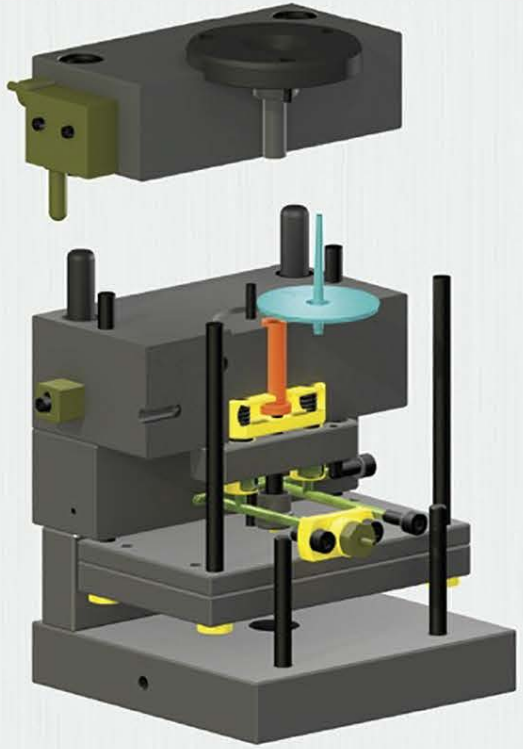

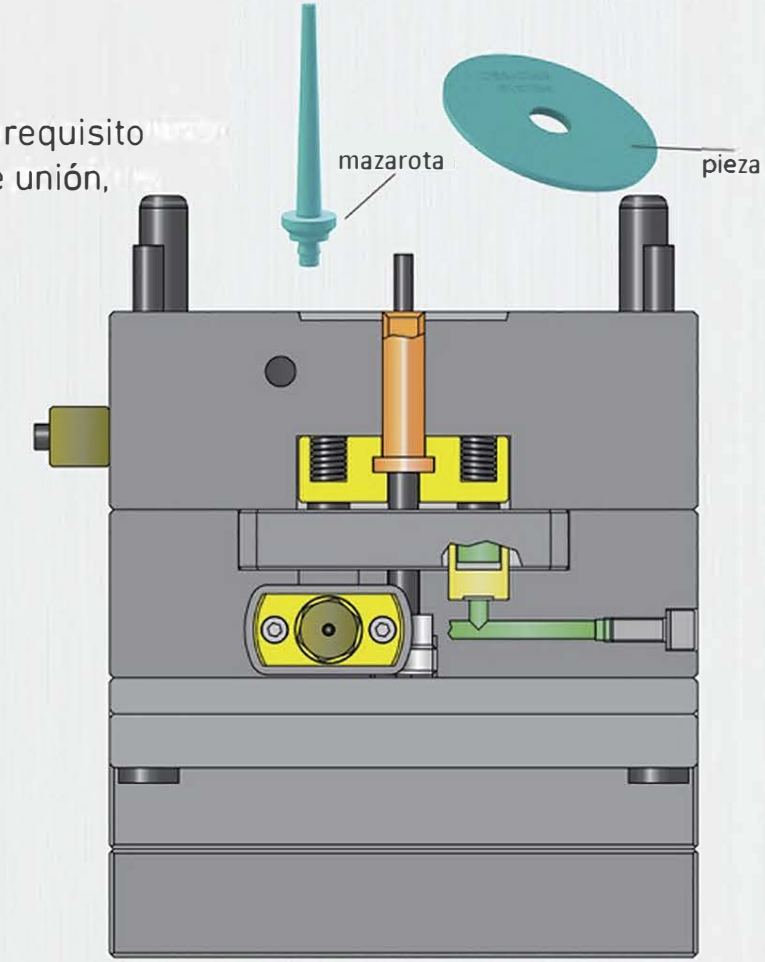

SEBASTIAN FUSTEL
Quality Moulds & Products

ERMANNO BALZI
MOULD PARTS AND COMPONENTS

CONTACTE PARA DESARROLLAR SU PROYECTO

SOPORTE TÉCNICO

Nuestra innovación aportará mejoras importantes a su productividad

1. Complete el formulario y envíenos el 3D de la pieza y del molde
2. Analizaremos su proyecto e introduciremos en el 3D las modificaciones necesarias para la aplicación de la tecnología
3. Una vez definidos y aprobados los aspectos técnicos le enviaremos nuestra mejor oferta

NUESTRA TECNOLOGÍA ES UTILIZABLE CON MUCHOS MATERIALES

MATERIALES

Son posibles aplicaciones con muchos materiales.
Contáctenos para evaluar juntos la viabilidad de su aplicación.

SEBASTIAN FUSTEL
Quality Moulds & Products

ERMANNO BALZI
MOULD PARTS AND COMPONENTS

NUESTRA TECNOLOGÍA ES UTILIZABILE CON MUCHAS TIPOLOGÍAS DE GATE

CUSTOM GATE

Son posibles aplicaciones con varios tipos de Gate. Contáctenos para evaluar juntos la viabilidad de su aplicación.

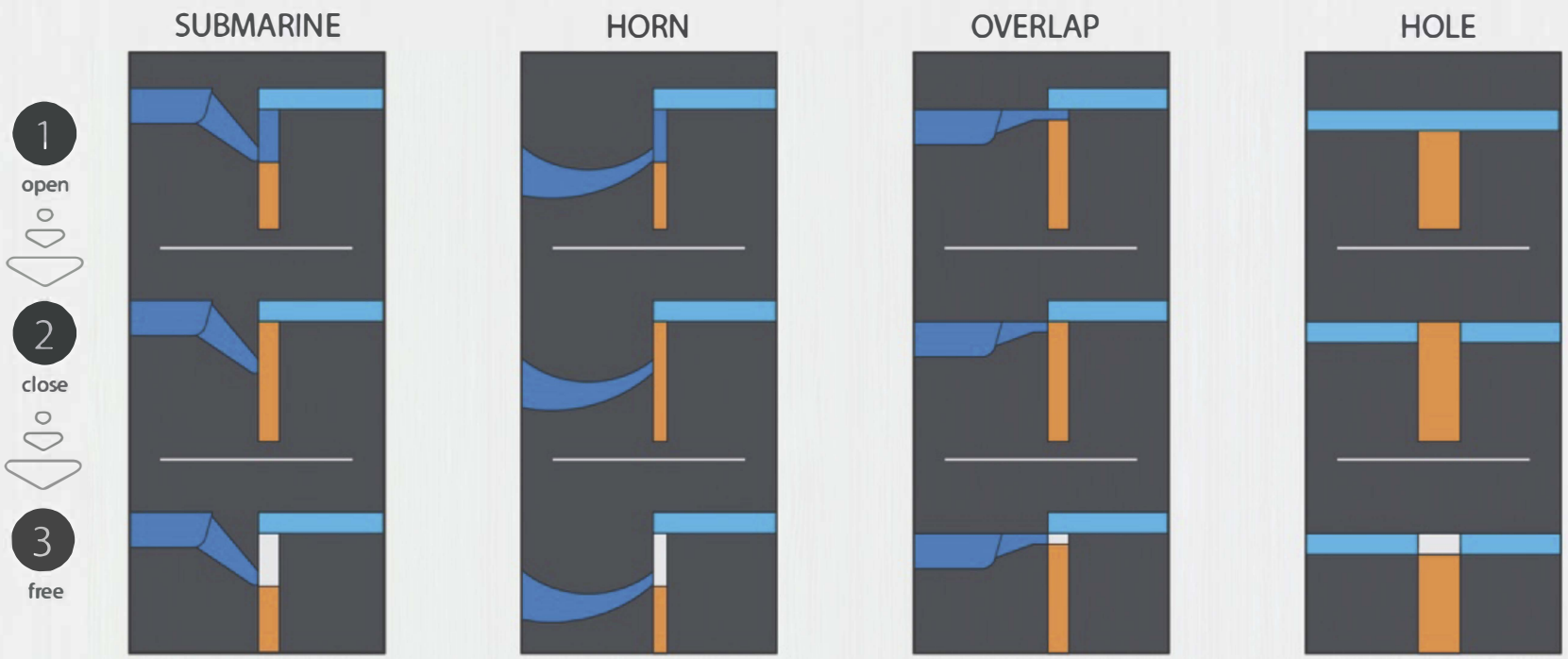

SEBASTIAN FUSTEL
Quality Moulds & Products

ERMANNO BALZI
MOULD PARTS AND COMPONENTS

ALGUNOS EJEMPLOS

CASE HISTORY

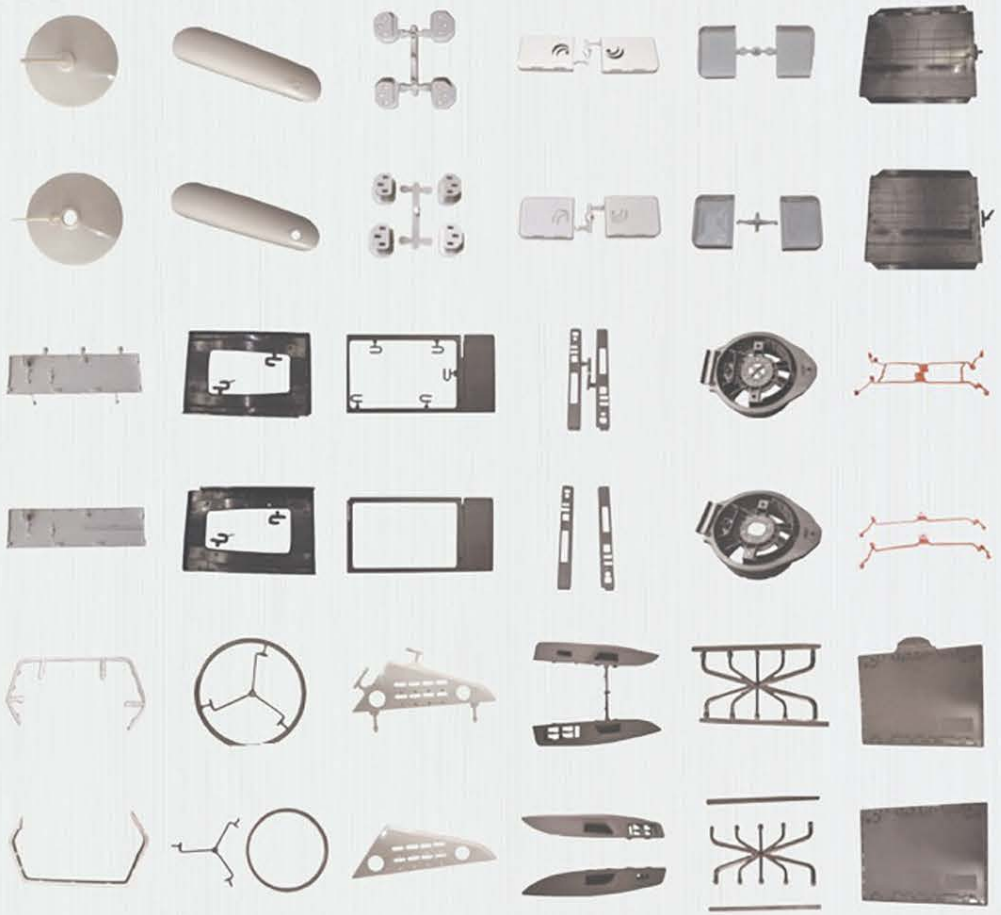

CONTACTE NUESTRO SERVICIO TÉCNICO

CONTACTO

SEBASTIAN FUSTEL
Quality Moulds & Products

Tel: +34 965 550 141
Site: www.sebastianfustel.es
E-mail: info@sebastianfustel.com
Dirección: C/Sevilla, 10 Pol. Ind. L'Alfaç
03440 IBI (Alicante) Spain

Click para ver videos

Edge Gate

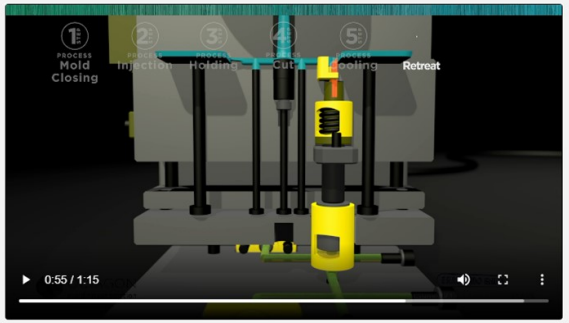

Diaphragm gate

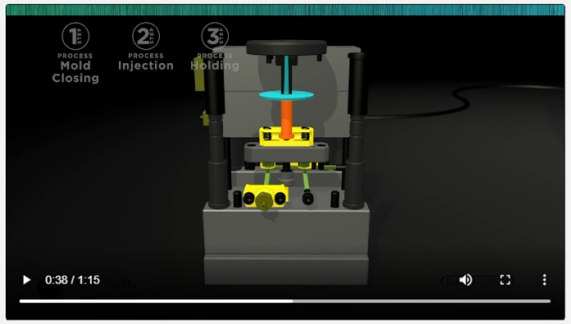

SEBASTIAN FUSTEL
Quality Moulds & Products

ERMANNO BALZI
MOULD PARTS AND COMPONENTS

RELLENE EL FORMULARIO NECESARIO PARA REALIZAR EL ESTUDIO EN:
https://www.ermannobalzi.com/eng/hydraulic-gate-cutting-system-form.php

MODULO INFORMAZIONI TAGLIO MATEROZZA AUTOMATICO (SCRIVI LE TUE INFORMAZIONI)

Numero/Codice Progetto: scrivi le tue informazioni	Cavità - materiale/durezza: scrivi le tue informazioni
Inserti cavità - materiale / durezza: scrivi le tue informazioni	matrice - materiale / durezza: scrivi le tue informazioni

INFORMATIONI PARTE STAMPATA (BARRA LA CASELLA) ☑

MATERIALE PLASTICO	COLORE	FINITURA ESTETICA	PROCESSO SECONDARIO	INFORMAZIONI STAMPO
ABS ☐	Bianco ☐	A Specchio ☐	Cromatura ☐	Stampo esistente ☐
PC ☐	Nero ☐	Texturing ☐	Rivestimento spray ☐	Stampo di nuova fabbricazione ☐
PC-ABS ☐	Trasparente ☐	Sabbiatura ☐	Olistura ☐	
PMMA ☐	Grigio ☐	Lucidatura normale ☐		
PA-GF ☐		Senza Lucidatura ☐		
Altro: scrivi le tue informazioni	Altro: scrivi le tue informazioni	Altro: scrivi le tue informazioni	Altro: scrivi le tue informazioni	Altro: scrivi le tue informazioni

INFORMAZIONI SUL PROCESSO PRODUTTIVO (SCRIVI LE TUE INFORMAZIONI)

PARAMETRI DI STAMPAGGIO

Tempo ciclo: scrivi le tue informazioni	Temperatura matrice: scrivi le tue informazioni
Pressione Iniezione: scrivi le tue informazioni	Temperatura plastica: scrivi le tue informazioni
Tempo Iniezione: scrivi le tue informazioni	Tempo di mantenimento: scrivi le tue informazioni
Pressione di mantenimento: scrivi le tue informazioni	Temperatura cavità: scrivi le tue informazioni

SEBASTIAN FUSTEL

Quality Moulds & Products

SEBASTIAN FUSTEL, S.L. C/ Sevilla, 10 Pol. Ind. L'Alfaç 03440 IBI (Alicante) Spain T: +34 965 550 141 info@sebastianfustel.com www.sebastianfustel.es