Distribuidor oficial VEGA Cylinders España

SEBASTIAN FUSTEL
Quality Moulds & Products

V215CD

V215CD

EN
UNI-ISO 6020-2 : 1993
Compact Norms Tie Rod Cylinders
for Die-Casting Applications

ES
Cilindro hidráulico de tirantes
UNI-ISO 6020-2 :1993 Compact
para aplicaciones Die-Casting

IT
Cilindri oleodinamici a tiranti a norme
UNI-ISO 6020-2 : 1993
Compact per pressofusione

FR
Vérins hydrauliques à tirants
UNI-ISO 6020-2 : 1993
Compact pour moulage sous pression

215
BAR

VEGA®
CYLINDERS

CAT. 2019.01.V215CD.01

EN **ORDER CODE**

IT **CODICE ORDINE**

ES **CÓDIGO PEDIDO**

FR **CODE COMMANDE**

V215CD

Cylinder Model / Modelo cilindro / Modello cilindro / Modèle du vérin	Bore / Camisa / Alesaggio / Alésage	Rod / Vástago / Stelo / Tige	Clamping Style / Fijación / Fissaggio / Fixation	Cushioning Type / Tipo de amortiguación / Tipo di ammortizzo / Type d'amortissement	Oil Ports Type / Tipo de conexiones / Tipo di orifizi / Type d'orifice	Oil Ports Position / Posición conexiones / Posizione orifizi / Position des orifices
CD	050	036	C	0	G	G
PAGE PÁGINA PAGINA PAGE	D6	D6	D8 > D9	D10	D10	D11

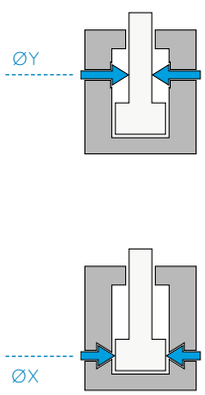

ØX	ØY
050	022
	028
	036
063	028
	036
	045
080	036
	045
	056
100	045
	056
	070
125	056
	070
	090
160	070
	110
200	090
	140

C MX5

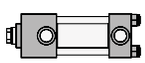

D ME5

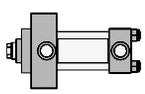

G MS2

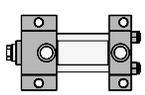

0
1
2
3
4
5
6

G

BSP Thread (Gas)
Rosca BSP (Gas)
Filetto BSP (Gas)
Filetage BSP (Gas)

N

NPT Thread
Rosca NTP
Filetto NPT
Filetage NPT

M

Metric Thread
Rosca métrica
Filetto metrico
Filetage métrique

A
B
C
D
E
G
H
I
L
M
N
O
P
Q
T
U

Rod end Type / Extremidad vástago / Estremità stelo / Extrémité de la tige	Fluid Type / Tipo de fluido / Tipo di fluido / Type de fluide	Cylinder Version / Versión cilindro / Versione cilindro / Version du vérin	Stroke / Carrera / Corsa / Course		Rod Accessories / Accesorios vástago / Accessori stelo / Accessoires de la tige		Magnetic Switches \ Switch Q.ty / Sensores magnéticos / Cant. sensores / Sensori magnetici \ Q.tà sensori / Détecteurs magnétiques \ Q.té détecteurs
G	H	I	100	+	MFAS27X300	\	MSU1 \ 2
D12 > D13	D14	D15	D7		D16		D17

D12 > D13

G

Female Metric Thread

Rosca métrica hembra

Filetto femmina metrico

Taraudage métrique

A

Male Metric Thread

Rosca métrica macho

Filetto maschio metrico

Filetage métrique

F

Floating Joint

Cabeza martillo

Testa a martello

Tenon

I

UNF-UNEF Female Thread (U.S.A. Standard)

Rosca hembra UNF-UNEF (Standard U.S.A.)

Filetto femmina UNF-UNEF (Standard U.S.A.)

Taraudage UNF-UNEF (Standard U.S.A.)

H

UNF-UNEF Male Thread (U.S.A. Standard)

Rosca macho UNE-UNEF (Standard U.S.A.)

Filetto maschio UNF-UNEF (Standard U.S.A.)

Filetage Male UNF-UNEF (Standard U.S.A.)

D14

H

Water glycol compatible seals

Juntas compatibles con agua-glicol

Guarnizioni compatibili con acqua e glicole

Joints compatibles avec l'eau glycolée

V

Oil compatible seals

Juntas compatibles con aceite

Guarnizioni compatibili con olio

Joints compatibles avec l'huile

D15

M

Cylinder with Magnetic Preset

Cilindro con predisposición magnética

Cilindro con predisposizione magnetica

Vérin avec prédisposition magnétique

N

Cylinder without Magnetic Preset

Cilindro sin predisposición magnética

Cilindro senza predisposizione magnetica

Vérin sans prédisposition magnétique

Q

With 80 °C Mechanical Switches and Control Shaft Joining Bracket

Con micro-sensores mecánicos hasta 80 ºC y brida de enlace vástago-perno

Con micro meccanici 80 °C e rinvio stelo-asta

Avec détecteurs mécaniques et renvoi de tige - jusque 80°C

T

With 180 °C Mechanical Switches and Control Shaft Joining Bracket

Con micro-sensores mecánicos hasta 180 ºC y brida de enlace vástago-perno

Con micro meccanici 180 °C e rinvio stelo-asta

Avec détecteurs mécaniques et renvoi de tige - jusque 180°C

I

With 80 °C PNP Inductive Switches and control shaft joining bracket

Con micro-sensores inductivos PNP hasta 80 ºC y brida de enlace vástago-perno

Con micro induttivi PNP 80 °C e rinvio stelo-asta

Avec détecteurs inductifs PNP et renvoi de tige - jusque 80 °C

D7

Z

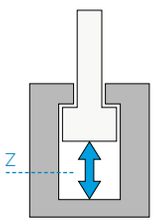

D16

#

MFAS

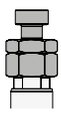

DFAS

MTAS

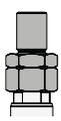

D17

\

None

Ninguno

Nessuno

Aucun

MSU1 \ 1
MSU1 \ 2

Magnetic Switches

Sensores magnéticos

Sensori magnetici

Détecteurs magnétiques

EN

TECHNICAL AND WORKING CHARACTERISTICS CHART

ES

TABLA DE CARACTERÍSTICAS TÉCNICAS Y DE FUNCIONAMIENTO

IT

TABELLA CARATTERISTICHE TECNICHE E DI FUNZIONAMENTO

FR

TABLEAU DES CARACTÉRISTIQUES TECHNIQUES ET DE FONCTIONNEMENT

V215CD

	Maximum Working Pressure / Presión máxima de trabajo / Pressione massima di esercizio / Pression maximale d'exercice			
	Versions M, Q, I Versiones M, Q, I Versioni M, Q, I Versions M, Q, I		Versions N, T Versiones N, T Versioni N, T Versions N, T	
ØX	Without Cushioning Sin amortiguación Non ammortizzato Sans amortissement	With Cushioning Con amortiguación Ammortizzato Avec amortissement	Without Cushioning Sin amortiguación Non ammortizzato Sans amortissement	With Cushioning Con anmortiguación Ammortizzato Avec amortissement
	MPa - (bar) - PSI	MPa - (bar) - PSI	MPa - (bar) - PSI	MPa - (bar) - PSI
50	21,5-(215)-3117	18,5-(185)-2682	21,5-(215)-3117	18,5-(185) - 2682
63	21,5-(215)-3117	18,5-(185)-2682	21,5-(215)-3117	18,5-(185) - 2682
80	20-(200)-2900	17-(170)-2465	20-(200)-2900	17-(170) - 2465
100	19-(190)-2755	16-(160)-2320	19-(190)-2755	16-(160) - 2320
125	19-(190)-2755	16-(160)-2320	19-(190)-2755	16-(160) - 2320
160	18,5-(185)-2682	15,5-(155)-2247	18,5-(185)-2682	15,5-(155) - 2247
200	-	-	17-(170)-2465	14-(140) - 2030

ØX = Bore Camisa Alesaggio Alésage

ØX	Maximum Nominal Delivery (Pushing) Caudal nominal máximo (en empuje) Portata max. nominale Débit nominal maximum (en poussée)		Maximum Piston Speed Velocidad máxima del pistón Velocità massima pistone Vitesse maximum du vérin		Maximum Working Temperature Temperatura máxima de trabajo Temperatura max. esercizio Température max. d'exercice	
	Without Cushioning Sin amortiguación Non ammortizzato Sans amortissement	With Cushioning Con amortiguación Ammortizzato Avec amortissement	Without Cushioning Sin amortiguación Non ammortizzato Sans amortissement	With Cushioning Con amortiguación Ammortizzato Avec amortissement	Versions M, Q, I Versiones M, Q, I Versioni M, Q, I Versions M, Q, I	Versions N, T Versiones N, T Versioni N, T Versions N, T
	l/min	l/min	m/s	m/s		
50	10	90	0,1	0,8		
63	18	140	0,1	0,8		
80	30	180	0,1	0,8	80°C 176° F	140°C 248°F
100	45	280	0,1	0,8		
125	70	290	0,1	0,8		
160	120	480	0,1	0,8		
200	180	750	0,1	0,8		

ØX = Bore Camisa Alesaggio Alésage

EN **BORE, ROD SIZE AND STROKE**

ES **CAMISA, DIÁMETRO VÁSTAGO Y CARRERA**

IT **ALESAGGIO, DIAMETRO STELO E CORSA**

FR **ALÉSAGE, DIAMÈTRE DE TIGE ET COURSE**

	ØX	ØY				
CD	050	036	C	0	G	G

Table for push and pull forces in daN (1 daN = 1 kgf)

Tabla de fuerzas empuje y tracción en daN (1 daN = 1 kgf)

Tabella forze in spinta e tiro in daN (1 daN = 1 kgf)

Tableau des forces de Poussée et de traction en daN (1 daN=1 kgf)

		8 MPa 80 bar 1160 PSI		10 MPa 100 bar 1450 PSI		12,5 MPa 125 bar 1812 PSI		16 MPa 160 bar 2320 PSI		20 MPa 200 bar 2320 PSI	
ØX	ØY	Th	Tr	Th	Tr	Th	Tr	Th	Tr	Th	Tr
050	022		1266		1583		1978		2532		3165
	028	1570	1078	1963	1347	2453	1684	3140	2155	3925	2694
	036		756		945		1181		1512		1890
063	028		2000		2500		3125		4000		5000
	036	2493	1679	3116	2099	3895	2623	4985	3357	6231	4197
	045		1221		1526		1908		2442		3052
080	036		3205		4007		5008		6411		8013
	045	4019	2748	5024	3435	6280	4294	8038	5495	10048	6869
	056		2050		2562		3203		4100		5124
100	045		5008		6260		7825		10017		
	056	6280	4311	7850	5389	9813	6736	12560	8621		
	070		3203		4004		5004		6406		
125	056		7843		9804		12261		15694		
	070	9813	6735	12266	8419	15333	10529	19635	13477		
	090		4726		5908		7388		9456		
160	070	16077	13000	20096	16250	25120	20312	32154	25999		
	110		8478		10598		13247		16956		
200	090	25120	20033	31400	25042	39250	31302	50240	40067		
	140		12811		16014		20018		25623		

Th — Thrust Empuje Spinta Poussée

Tr — Traction Tracción Trazione Traction

ØX — Bore Camisa Alesaggio Alésage

ØY — Rod Vástago Stelo Tige

NOTES: Bore 200 is available only for the non-magnetic version and with a minimum delivery time of 6 weeks. Maximum pressure for bores bigger than 80 mm will tend to decrease. Before choosing the bore, see table at page D4.

NOTA: Camisa 200 disponible solo en versión no magnética con un plazo mínimo de 6 semanas. La presión máxima en camisas superiores a 63 mm tiende a reducirse. Antes de escoger camisa consultar la tabla en la página D4.

NOTE: L'alesaggio 200 è disponibile solo in versione non magnetica e con tempo di consegna minimo di 6 settimane. La pressione massima per gli alesaggi superiori a 80 mm tende a scendere. Prima di scegliere l'alesaggio vedere la tabella a pagina D4.

NOTE: Alésage 200 disponible seulement en version non magnétique sous un délai de 6 semaines.La pression maximum pour alésages supérieurs à 80 mm se réduit. Avant de chosir l'alésage voir la table à la page D4.

G	H	I	Z			
			100	+ MFAS27X300	\	MSU1 \ 2

Standard and Recommended Strokes in mm

Carreras standard y recomendadas en mm

Corse standard e raccomandate in mm

Courses standards et Recommandées en mm

ØX \ Z	020	050	080	100	125	160	200	250
50	■	■	■	■	■	■	■	■
63	■	■	■	■	■	■	■	■
80	■	■	■	■	■	■	■	■
100	■	■	■	■	■	■	■	■
125	■	■	■	■	■	■	■	
160	■	■	■	■	■	■	■	
200	■	■	■	■	■	■	■	

■ Standard strokes Carreras standard Corse standard Course standard

Special strokes Carreras especiales Corse speciali Courses speciales

ØX Bore Camisa Alesaggio Alésage

Z Stroke Carrera Corsa Course

NOTES: Any stroke can be supplied on request with the same delivery time. For strokes shorter than 80 mm, consider our compact cylinders series V250CE and V450CM as an alternative. For special strokes, you might use a guide spacer (for ordering, contact our technical department). Stroke tolerance –0\+0,5 mm.

NOTA: Cualquier carrera puede ser suministrada bajo pedido con el mismo plazo de entrega. Para las carreras inferiores a 80 mm, considerar en alternativa los cilindros compactos serie V250C y V450CM. Para las carreras especiales, valorar el uso de un distanciador de sobre-guiado (contacte con nuestro servicio técnico). Tolerancia de carrera -0/+0,5 mm.

NOTE: Qualunque corsa può essere fornita su richiesta con analogo tempo di consegna. Per corse inferiori ad 80 mm, considerare in alternativa i cilindri compatti serie V250CE e V450CM. Per le corse speciali valutare l'utilizzo di distanziale di sovra-guida (per l'ordine, contattare il nostro ufficio tecnico). Tolleranza sulla corsa –0\+0,5 mm.

NOTE: Quelconque course peut être fournie sur demande avec le même délai. Pour les courses inférieures à 80 mm considérer en alternative les vérins blocs série V250CE et V450CM. Pour les course spéciales envisager l'utilisation d'une bride de surguidage (contacter notre service technique). Tolérance course -0/+0,5 mm.

EN **CHOICE OF CLAMPING STYLE**

ES **ELECCIÓN DE LA FIJACIÓN**

IT **SCELTA DEL FISSAGGIO**

FR **CHOIX DE LA FIXATION**

	ØX	ØY				
CD	050	036	C	0	G	G

C

Base Clamping Style ISO MX5

Fijación Base ISO MX5

Fissaggio Base ISO MX5

Fixation base ISO MX5

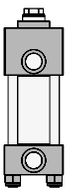

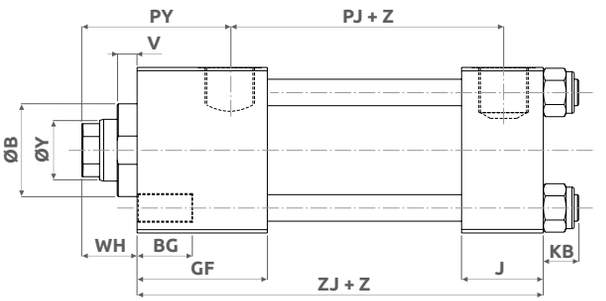

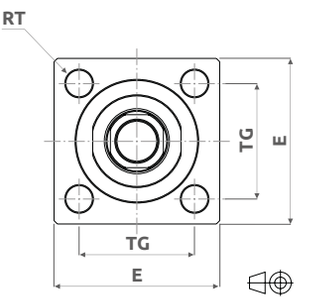

D

Head Flange ISO ME5

Brida delantera ISO ME5

Flangia anteriore ISO ME5

Bride avant ISO ME5

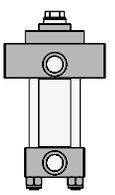

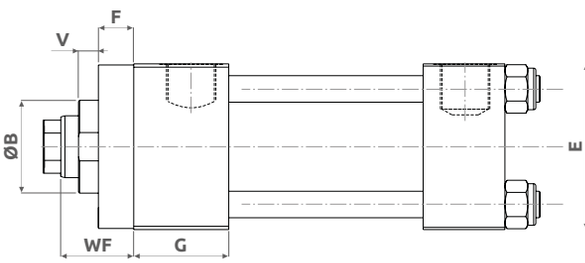

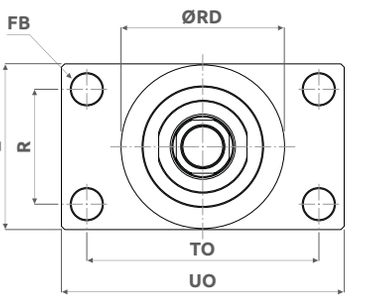

V215CD

ØX	ØY	ØB f 9	BG	E	F	FB H 13	G	GF	J	KB	PY	PJ+	R js 12	ØRD f8	RT	TG js 12	TO js 12	UO	V	WF	WH	ZJ+
	22	34												74								
50	28	42	25	75	16	14	43	59	37	16	67	74	52	74	M12×1,75	52,3	105	128	9	41	25	159
	36	50												74								
	28	42												75					11			
63	36	50	25	90	16	14	44	59	37	16	71	80	65	75	M12×1,75	64,3	117	142	12	48	32	167
	45	60												88					13			
	36	50												82					9			
80	45	60	30	115	20	18	49	69	44	20	77	93	83	82	M16×2	82,7	149	180	9	51	31	190
	56	72												105					9			
	45	60												92					9			
100	56	72	30	130	22	18	50	72	45	20	82	101	97	92	M16×2	96,9	162	190	10	57	35	203
	70	88												125					10			
	56	72												105					10			
125	70	88	30	165	22	22	56	78	55	26	86	117	126	125	M22×2,5	125,9	208	247	10	57	35	232
	90	108												150					10			
160	70	88	30	205	22	26	56	81	58	33	86	130	155	125	M27×3	154,9	253	297	7	57	32	243
	110	133												170								
200	90	108	40	245	25	33	76	101	76	35	98	165	190	150	M30×3,5	190,2	300	347	7	57	32	301
	140	163												210								#

NOTES: For dimensions where no tolerance is indicated, refer to DIN norm 7168-m.

NOTA: Para dimensiones sin indicación de tolerancia, regirse por la norma DIN 7168-m.

NOTE: Per le dimensioni senza indicazione di tolleranza, riferirsi alla norma DIN 7168-m.

NOTE: Pour les dimensions où la tolerance n'est pas indiquée, addressez-vous aux normes DIN 7168-m.

* Within ISO 6020/2
Conforme a norma ISO 6020/2
Rientra nella ISO 6020/2
Respecte la norme ISO 6020/2

Not per UNI-ISO 6020/2
No para UNI-ISO 6020/2
Non secondo UNI-ISO 6020/2
Non pour UNI-ISO 6020/2

ØX = Bore Camisa Alesaggio Alésage

ØY = Rod Vástago Stelo Tige

Z = Stroke Carrera Corsa Course

Example Ejemplo Esempio Exemple
ØX = 50, ØY = 36, Z = 200mm : ZJ + Z = 159 + 200 = 359 mm

G	H	I	Z				
			100	+	MFAS27X300	\	MSU1 \ 2

G

Head and Rear Foot ISO MS2
Pata delantera y trasera ISO MS2
Piedino anteriore e posteriore ISO MS2
Patte avant et arrière ISO MS2

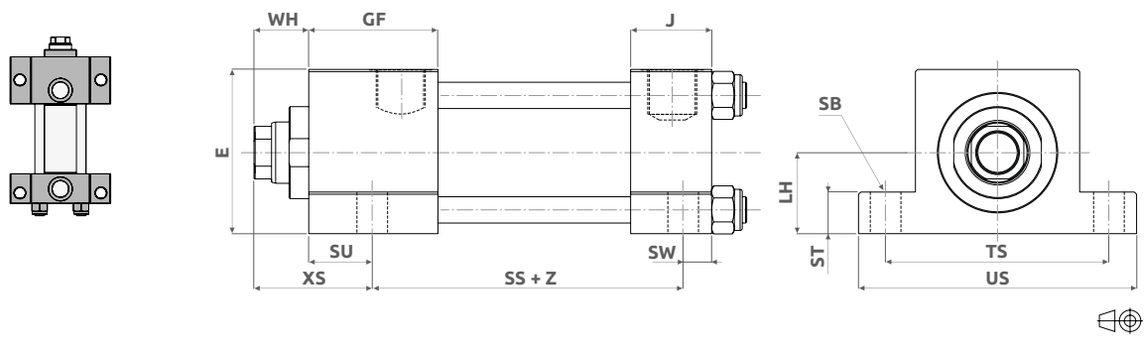

V215CD

ØX	ØY	BB	DD	E	GF	H H10	HP	J	LH ±0,05	ØSB	SS+	ST	SU	SW	TG js 12	TS js 12	US	WH	XS	YH	YP	YY js 12	ZJ+
50	22 28 36	46	M12×1,25	75	59	12	5,5	37	37	14 ¤	92	19	29	13	52,3	102	127	25	54	57	35	40	159
63	28 36 45	46	M12×1,25	90	59	16	6	37	44	18 #	86	26	33	16	64,3	124	160 *	32	65	57	43	38	167
80	36 45 56	59	M16×1,5	115	69	16	6	44	57	18	105	26	37	17	82,7	149	185 *	31	68	59	46	39	190
100	45 56 70	59	M16×1,5	130	72	16	6	45	63	26 $	102	32	44	22	96,9	172	216	35	79	67	52	40	203
125	56 70 90	81	M22×1,5	165	78	-	-	55	82	26	131	32	44	22	125,9	210	254	35	79	-	-	-	232
160	70 110	92	M27×2	205	81	-	-	58	101	33	130	38	54	27	154,9	260	318	32	86	-	-	-	243
200	90 140	115	M30×2	245	101	-	-	76	122	39	172	44	74	23	190,2	311	381	32	106	-	-	-	301

NOTES: For dimensions where no tolerance is indicated, refer to DIN norm 7168-m.
NOTA: Para dimensiones sin indicación de tolerancia, regirse por la norma DIN 7168-m.
NOTE: Per le dimensioni senza indicazione di tolleranza, riferirsi alla norma DIN 7168-m.
NOTE: Pour les dimensions où la tolerance n'est pas indiquée, addressez-vous aux normes DIN 7168-m.

* Within ISO 6020/2
Conforme a norma ISO 6020/2
Rientra nella ISO 6020/2
Respecte la norme ISO 6020/2

EN CHOICE OF CUSHIONING AND OIL PORTS

ES ELECCIÓN AMORTIGUACIÓN Y TIPO DE CONEXIONES

IT SCELTA DELL' AMMORTIZZO E DEGLI ORIFIZI

FR CHOIX DE L'AMORTISSEMENT ET DU TYPE D'ORIFICE

	ØX	ØY				
CD	050	036	C	0	G	G

Cylinder Cushioning Amortiguación del cilindro Ammortizzo del cilindro Amortissement du vérin

Cushioning Type Tipo de amortiguación Tipo di ammortizzo Type d'amortissement		
0	Without cushioning and air bleed Senza ammortizzo e sfiato aria	Sin amortiguación y purga de aire Sans amortissement et purge
1	Head cushioning and air bleed Ammortizzo e sfiato anteriore	Amortiguación y purga delantera Amortissement et purge avant
2	Rear cushioning and air bleed Ammortizzo e sfiato posteriore	Amortiguación y purga trasera Amortissement et purge arrière
3	Head and rear cushioning and air bleed Ammortizzo e sfiato anteriore e posteriore	Amortiguación y purga delantera y trasera Amortissement et purge avant et arrière
4	Head air bleed Sfiato aria anteriore	Purga aire delantera Purge avant
5	Rear air bleed Sfiato aria posteriore	Purga aire trasera Purge arrière
6	Head and rear air bleed Sfiato aria anteriore e posteriore	Purga aire delantera y trasera Purge avant et arrière

Cushioning Length Longitud amortiguación Lunghezza ammortizzo Longueur amortissement	
ØX	Head and Rear Delantera y trasera Anteriore e posteriore Avant et arrière
	mm
50	~ 20
63	~ 22
80	~ 26
100	~ 26
125	~ 28
160	~ 32
200	~ 35

Type of Ports of the Cylinder Tipo de conexiones del cilindro Tipo di orifizi del cilindro Type d'orifices du vérin

Type of Ports Tipo de conexiones Tipo di orifizi Type d'orifice	
G	BSP Thread (GAS) Rosca BSP (GAS) Filetto BSP (GAS) Filetage BSP (GAS)
N	NPT Thread (Standard USA) Rosca NPT (Standard U.S.A.) Filetto NPT (Standard USA) Filetage NPT (Standard USA)
M	Metric Thread Rosca métrica Filetto metrico Filetage métrique

ØX	EE		
	BSP	NPT	Metric Métrica Metrico Métrique
50	1/2"	1/2"	M22x1,5
63	1/2"	1/2"	M22x1,5
80	3/4"	3/4"	M27x2
100	3/4"	3/4"	M27x2
125	1"	1"	M33x2
160	1"	1"	M33x2
200	1-1/4"	1-1/4"	M42x2

ØX = Bore Camisa Alesaggio Alésage

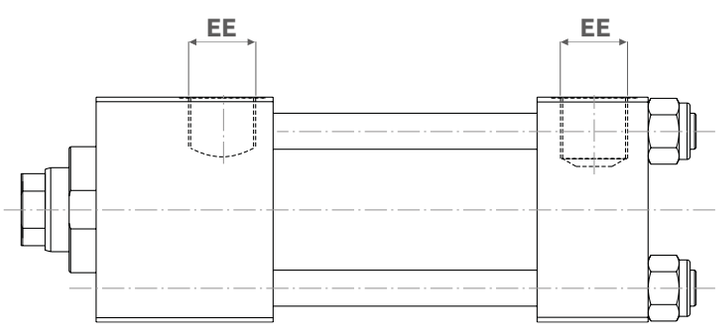

V215CD

G	H	I	Z			
			100	+	MFAS27X300	\ MSU1 \ 2

		H	A	B	C	D	G	I	L	N	O	M	P	Q	T	U	E	H	A	B	C	D	G	I	L	N	O	M	P	Q	T	U	E	H	A	B	C	D	G	I	L	N	O	M	P	Q	T	U	E
Port Position	Head	1	1	1	1	2 #	2 #	2 #	2 #	3	3	3	3	4	4	4	4	1	1	1	1	2 #	2 #	2 #	2 #	3	3	3	3	4	4	4	4	1 *	1 *	1 *	1 *	2 #	2 #	2 #	2 #	3 *	3 *	3 *	3 *	4	4	4	4
	Rear	1	2 #	3	4	1	2 #	3	4	1	2 #	3	4	1	2 #	3	4	1	2 #	3	4	1	2 #	3	4	1	2 #	3	4	1	2 #	3	4	1 *	2 #	3 *	4	1 *	2 #	3 *	4	1 *	2 #	3 *	4	1 *	2 #	3	4
Cushioning Screw Position	Head	3	3	3	3	4	4	4	4	1	1	1	1	2 #	2 #	2 #	2 #	2 #	2 #	2 #	2 #	4	4	4	4	2 #	2 #	4	2 #	2 #	2 #	2 #	2 #	3	3	3	3	1	1	1	1	1	1	1	1	2 #	2 #	2 #	2 #
	Rear	3	4	1	2 #	3	4	1	2 #	3	4	1	2 #	3	4	1	2 #	2 #	4	2 #	2 #	2 #	4	2 #	2 #	2 #	4	4	2 #	2 #	4	2 #	2 #	3	1	1	2 #	3	1	1	2 #	3	1	1	2 #	3	1	1	2 #
Clamping		C																D																G																	

Port Position Posición de la conexión Posizione Orifizio Position de l'orifice

Cushioning Screw Position Posición tornillo regulación amortiguación Posizione vite reg. ammortizzo Position vis regulation amortissement

Rear Trasera Posteriori Arrière

Head Delantera Anteriori Avant

Clamping Fijación Fissaggio Fixation

* : With this configuration, elbow joints cannot be applied and low head clamping screws are required.
Con esta configuración no se pueden aplicar enchufes de codo y los tornillos de fijación deben ser de cabeza baja
Con questa configurazione non si possono applicare raccordi a gomito e le viti di fissaggio devono essere a testa ribassata.
Un raccordement avec coude n'est pas possible avec cette configuration.

: Only for version M, N.
Solo para versiones M, N.
Solo per versioni M, N.
Seulement pour les versions M, N.

Barring special requirements, "H" is the standard configuration.
Sin requerimientos especiales, la configuración standard es "H".
Se non ci sono particolari esigenze, la configurazione "H" è quella standard.
Sans exigence particulière, la configuration standard est "H".

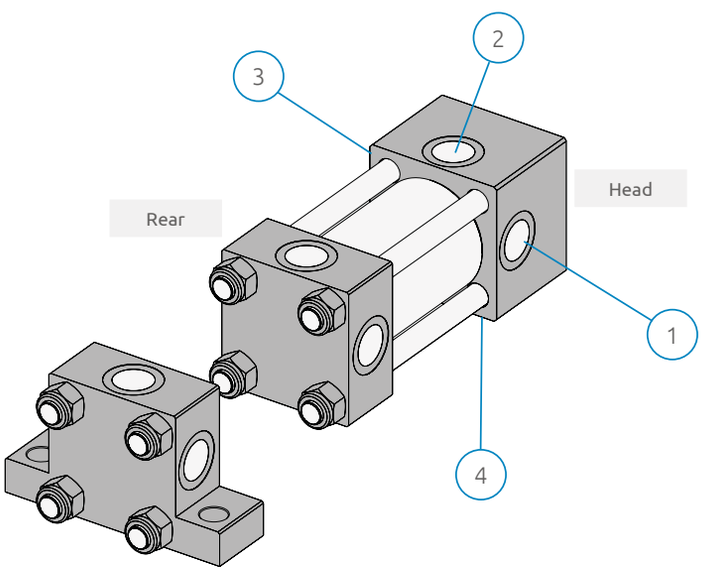

EN **CHOICE OF ROD END STYLE**

DE **ELECCIÓN EXTREMIDAD DEL VÁSTAGO**

IT **SCELTA DELL' ESTREMITÀ DELLO STELO**

FR **CHOIX DE L'EXTRÉMITÉ DE LA TIGE**

	ØX	ØY				
CD	050	036	C	0	G	G

Rod End Style Description | Descripción del tipo de extremidad | Descrizione tipo di estremità | Description du type d'extrémité de la tige

V215CD

G	Female Metric Thread Rosca métrica hembra Filetto femmina metrico Taraudage métrique
A	Male Metric Thread Rosca métrica macho Filetto maschio metrico Filetage métrique
F*	Floating Joint Cabeza martillo Testa a martello Tenon
I	UNF-UNEF Female Thread (U.S.A. Standard) Rosca hembra UNF-UNEF (Standard U.S.A.) Filetto femmina UNF-UNEF (Standard U.S.A.) Taraudage UNF-UNEF (Standard U.S.A.)
H	UNF-UNEF Male Thread (U.S.A. Standard) Rosca macho UNF-UNEF (Standard U.S.A.) Filetto maschio UNF-UNEF (Standard U.S.A.) Filetage Male UNF-UNEF (Standard U.S.A.)

G / I

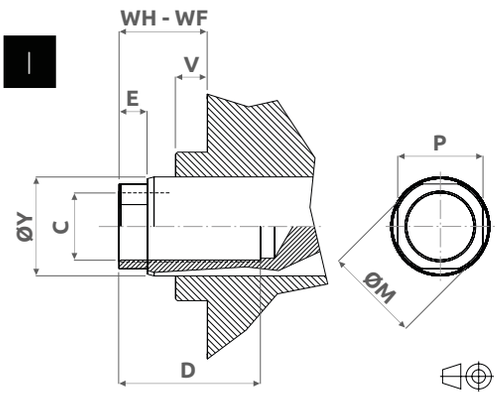

A / H

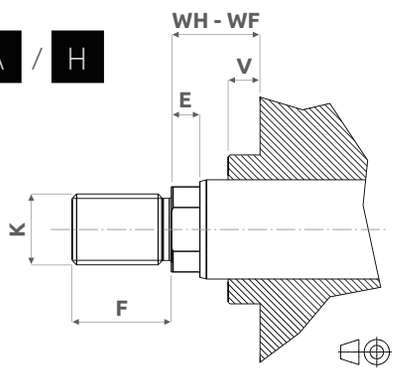

F*

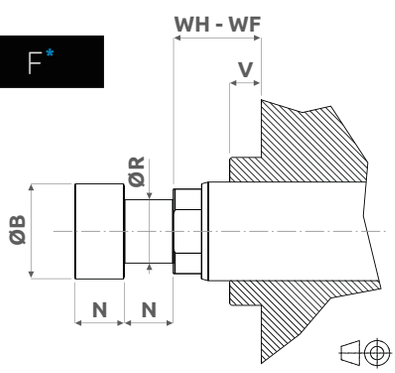

* : Only for version M, N.
Solo para versiones M, N.
Solo per versioni M, N.
Seulement pour les versions M, N.

ØX Bore Camisa Alesaggio Alésage | ØY Rod Vástago Stelo Tige

G	H	I	Z			
			100	+	MFAS27X300	\ MSU1 \ 2

ØX	ØY	ØB	ØB1	C METRIC	C UNF-UNEF	D	E	F	K METRIC	K UNF-UNEF	Ø M	N	N1	ØP	ØR	ØR1	S	F1	V	WF*	WH
	22	21	18	M12×1,75	1/2-20	20	8	22	M16×1,5	5/8-18	21	14	8	18	13	11	-	-			
50	28	27	22	M20×2,5	3/4-16	30	8	28	M20×1,5	3/4-16	27	14	10	24	18	14	M14×1,5	18	9	41	25
	36	35	28	M27×3	1-12	40	11	36	M27×2	1-12	35	18	12,5	32	21	18	M16×1,5	22			
	28	27	22	M20×2,5	3/4-16	30	8	28	M20×1,5	3/4-16	27	14	10	24	18	14	-	-	11		
63	36	35	28	M27×3	1-12	40	11	36	M27×2	1-12	35	18	12,5	32	21	18	M16×1,5	22	12	48	32
	45	44	35	M33×3,5	1-1/4-12	50	12	45	M33×2	1-1/4-12	44	22	16	40	33	22	M20×1,5	28	13		
	36	35	28	M27×3	1-12	40	11	36	M27×2	1-12	35	18	12,5	32	21	18	-	-	9		
80	45	44	35	M33×3,5	1-1/4-12	50	12	45	M33×2	1-1/4-12	44	22	16	40	33	22	M20×1,5	28	9	51	31
	56	54	45	M42×2	1-11/16-18	56	14	56	M42×2	1-11/16-18	54	26	20	50	40	28	M27×2	36	9		
	45	44	35	M33×3,5	1-1/4-12	50	12	45	M33×2	1-1/4-12	44	22	16	40	33	22	-	-	9		
100	56	54	45	M42×2	1-11/16-18	56	14	56	M42×2	1-11/16-18	54	26	20	50	40	28	M27×2	36	10	57	35
	70	68	56	M48×2	1-7/8-16	63	18	63	M48×2	1-7/8-16	68	34	25	•	50	35	M33×2	45	10		
	56	54	•	M42×2	1-11/16-18	56	14	56	M42×2	1-11/16-18	54	26	•	50	40	•	-	-	10		
125	70	68	•	M48×2	1-7/8-16	63	18	63	M48×2	1-7/8-16	68	34	•	•	50	•	M33×2	45	10	57	35
	90	88	•	M64x3	2-1/2-16	85	18	85	M64×3	2-1/2-16	88	40	•	•	64	•	M42×2	56	10		
160	70	68	•	M48×2	1-7/8-16	63	18	63	M48×2	1-7/8-16	68	34	•	•	50	•	-	-	10	57	32
	110	108	•	M80x3	3-1/8-16	95	18	95	M80×3	3-1/8-16	108	50	•	•	80	•	M48×2	63			
200	90	88	•	M64x3	2-1/2-16	85	18	85	M64×3	2-1/2-16	88	40	•	•	64	•	-	-	7	57	32
	140	136	•	M100x3	4-12	112		112	M100×3	3-7/8-16	136	55	•	•	95	•	M64×3	85			

Dimensions "C" and "P" as per ISO 4395 available upon request
Medidas "C" y "P" según ISO 4395 disponible bajo demanda
Misure "C" e "P" secondo ISO 4395 su richiesta
Mesures "C" et "P" selon ISO 4395 disponible sur demande

* Dimension for clamping "D"
Cota para fijación "D"
Quota per fissaggio "D"
Côte pour fixation "D"

• 3 equally spaced holes for locking; no wrench flats
Vástago con tres taladros equidistantes para bloqueo, sin partes planas para llave
3 fori equidistanti per bloccaggio; senza piano chiave
La tige est réalisée avec 3 trous équidistants et ne comporte pas de plats de serrage

EN **FLUID TYPE**

ES **TIPO DE FLUIDO**

IT **TIPO DI FLUIDO**

FR **TYPE DE FLUIDE**

	ØX	ØY				
CD	050	036	C	0	G	G

H	Water glycol compatible seals Juntas compatibles con agua-glicol Guarnizioni compatibili con acqua e glicole Joints compatibles avec l'eau glycolée
V	Oil compatible seals Juntas compatibles con aceite Guarnizioni compatibili con olio Joints compatibles avec l'huile

EN **CHOICE OF CYLINDER VERSION**

ES **ELECCIÓN DE LA VERSIÓN DE CILINDRO**

IT **SCELTA DELLA VERSIONE DEL CILINDRO**

FR **CHOIX DE LA VERSION DU VÉRIN**

G	H	I	Z				
			100	+	MFAS27X300	\	MSU1 \ 2

M

Cylinder with magnetic preset (switches not included)

Cilindro con predisposición para montaje de sensores magnéticos (sensores no incluidos)

Cilindro con predisposizione magnetica (sensori non inclusi)

Vérin avec predisposition pour montage des Détecteurs (détecteurs non inclus)

N

Cylinder without magnetic preset

Cilindro sin predisposición para montaje de sensores magnéticos

Cilindro senza predisposizione magnetica

Vérin sans prédisposition pour montage des détecteurs

Q

With 80 °C Mechanical Switches and Control Shaft Joining Bracket

Con micro-sensores mecánicos hasta 80 ºC y brida de enlace vástago-perno

Con micro meccanici 80 °C e rinvio stelo-asta

Avec détecteurs mécaniques et renvoi de tige - jusque 80°C

T

With 180 °C Mechanical Switches and Control Shaft Joining Bracket

Con micro-sensores mecánicos hasta 180 ºC y brida de enlace vástago-perno

Con micro meccanici 180 °C e rinvio stelo-asta

Avec détecteurs mécaniques et renvoi de tige - jusque 180°C

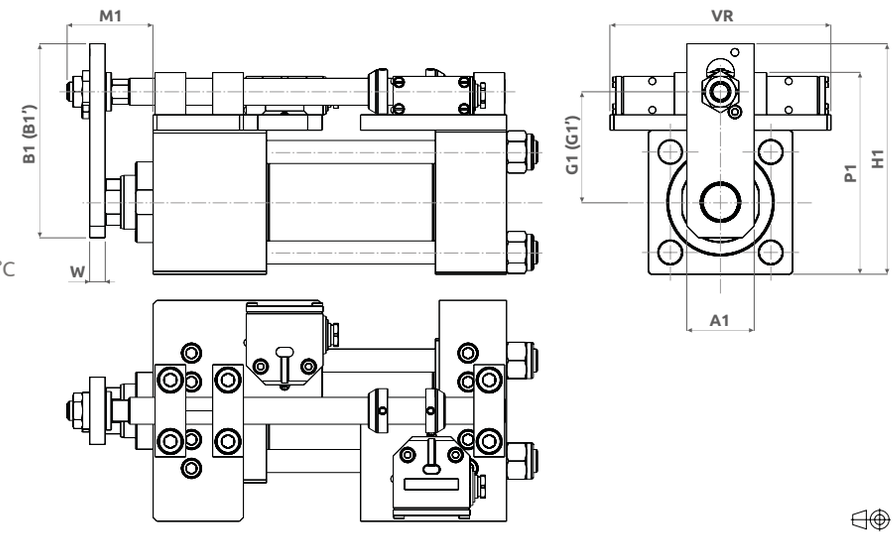

I

With 80 °C PNP Inductive Switches and control shaft joining bracket

Con micro-sensores inductivos PNP hasta 80 ºC y brida de enlace vástago-perno

Con micro induttivi PNP 80 °C e rinvio stelo-asta

Avec détecteurs inductifs PNP et renvoi de tige - jusque 80 °C

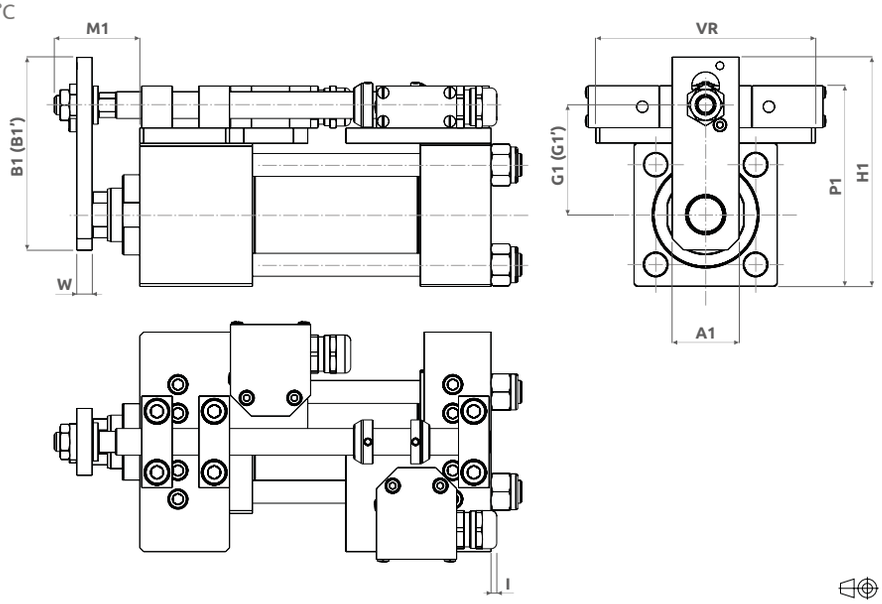

ØX	A1	B1	G1	G1' *	H1	I	M1 max	M2 max	P1	VR	W
50	35	101	57,5	-	120	5	51,5	67,5	105	126	8
63	40	112	65	66	135	5	58,5	75,5	120	126	8
80	50	128,5	77,5	-	160	5	59,5	79,5	145	126	10
100	60	142,5	85	87	175	5	65,5	87,5	160	126	12
125	75	164,5	102,5	-	210	5	65,5	87,5	195	126	12
160	90	193,5	122,5	124	250	5	68,5	90,5	235	126	15
200	110	222,5	142,5	-	290	5	68,5	90,5	275	126	15

* Dimension for clamping "G" Cotas para fijación "G" Quota per fissaggio "G" Côte pour fixation "G"

EN **ROD END ACCESSORIES**
for male metric thread

ES **ACCESORIOS VÁSTAGO**
para extremidad rosca métrica macho

IT **ACCESSORI STELO**
per estremità filetto maschio metrico

FR **ACCESSOIRES DE LA TIGE**
pour extrémité filetée métrique ou UNF

	ØX	ØY				
CD	050	036	C	0	G	G

#	None Ninguno Nessuno Aucun

MFAS

12X175

Floating Joint
High Performance Steel
Cabeza martillo
Acero de altas prestaciones
Testa a martello
Acciaio ad alte prestazioni
Tenon
Acier haute performance

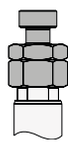

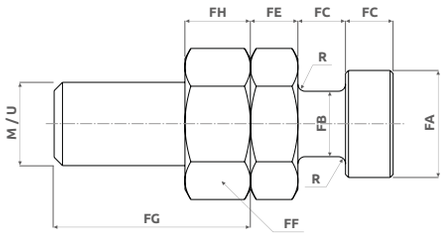

DFAS

Floating Joint With Female
High Performance Steel
Cabeza martillo con hembra
Acero de altas prestaciones
Testa a martello con femmina
Acciaio ad alte prestazioni
Tenon avec femelle
Acier haute performance

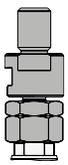

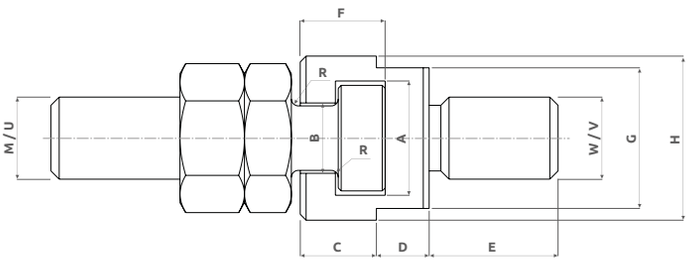

METRIC (G)	UNF-UNEF (I)	ØX	ØY	#1	
12X175	1/2-20	50	22	G	I
20X250	3/4-16		28	G	I
27X300	1-12		36	G	I
20X250	3/4-16	63	28	G	I
27X300	1-12		36	G	I
33X350	1-1/4-12		45	G	I
27X300	1-12	80	36	G	I
33X350	1-1/4-12		45	G	I
-	-		56	-	-
33X350	1-1/4-12	100	45	G	I
-	-		56	-	-
-	-		70	-	-
-	-	125	56	-	-
-	-		70	-	-
-	-		90	-	-
-	-	160	70	-	-
-	-		110	-	-
-	-	200	090	-	-
-	-		140	-	-

#1 : Compatible rod end code
Cód. extremidad vástago compatible
Cod. estremità stelo compatibile
Cod. extrémité tige compatible

ØX	Bore	Camisa	Alesaggio	Alésage
ØY	Rod	Vástago	Stelo	Tige

MTAS

Metric Male Thread
High Performance Steel
Rosca métrica macho
Acero de altas prestaciones
Filetto maschio metrico
Acciaio ad alte prestazioni
Filetage male métrique
Acier haute performance

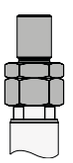

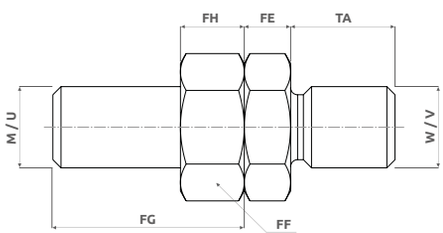

		METRIC		UNF-UNEF		A	B	C	D	E	F	G	H	FA	FB	FC	FE	FF	FG		FH		TA	R
		M	W	U	V														M	U	M	U		
12X175	1/2-20	M12×1,75	M12×1,25	1/2-20	1/2-20	19,5	12	13	9	18	14,5	24	28	18	11	8	7	19	28	28	10	8	16	1,2
20X250	3/4-16	M20×2,5	M20×1,5	3/4-16	3/4-16	24	15	16	10	28	17,5	30	36	22	14	10	9	30	44	39	16	11	28	1,2
27X300	1-12	M27×3	M27×2	1-12	1-12	30	19	20	12	40	23	36	44	28	18	12,5	12	36	57	52	22	14	36	1,5
33X350	1-1/4-12	M33×3,5	M33×2	1-1/4-12	1-5/16-18	39	23	23	14	50	27,5	46	55	35	22	16	14	46	64	64	14	27	45	2

NOTES: For dimensions where no tolerance is indicated, refer to DIN norm 7168-m. **NOTA:** Para dimensiones sin indicación de tolerancia, regirse por la norma DIN 7168-m.
NOTE: Per le dimensioni senza indicazione di tolleranza, riferirsi alla norma DIN 7168-m. **NOTE**: Pour les dimensions où la tolerance n'est pas indiquée, addressez-vous aux normes DIN 7168-m.

EN **MAGNETIC SWITCHES**
usually two for cylinder

IT **SENSORI MAGNETICI**
solitamente due per cilindro

ES **SENSORES MAGNÉTICOS**
generalmente dos por cilindro

FR **DÉTECTEURS MAGNÉTIQUES DE FIN DE COURSE**
usuellement deux par vérin

G	H	I	Z 100	+	MFAS27X300	\	MSU1 \ 2

# \ #	MSU1 \ 1	MSU1 \ 2
None Ninguno Nessuno Aucun	Magnetic Switches Sensores magnéticos Sensori magnetici Détecteurs magnétiques	Switches to be ordered separately from the cylinder Sensores a pedir separadamente del cilindro Sensori da ordinare separatamente al cilindro Détecteurs a commander séparément du Vérin

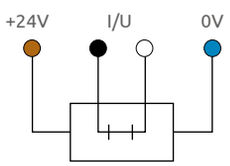

Wire Color Colores cableado Colore conduttori Couleurs des conducteurs

- Brown Marrón Marrone Brun = +24V DC
- Blue Azul Blu Bleu = 0V DC
- Black Negro Nero Noir = In/Out Contact Contacto Contatto Contact
- White Blanco Bianco Blanc = In/Out Contact Contacto Contatto Contact

I/U = In/Out

V215CD

Minimum Stroke for Switches
Carrera mínima para sensores
Corsa minima per sensori
Corse minimum pour détecteurs

ØX	Mounting type Tipo de montaje Tipo di montaggio Type de montage		
	1	2	3
		mm	
50	45	47	20
63	45	10	20
80	45	10	20
100	45	10	20
125	45	47	20
160	45	10	20

1

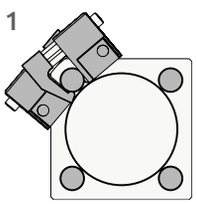

2

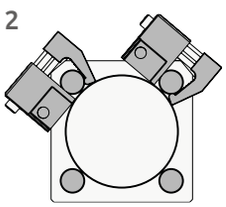

3

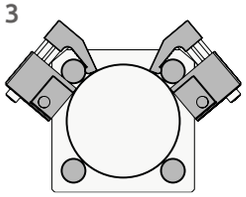

Dimensions (Max.)
Dimensiones espacio (Máx.)
Dimensioni ingombro (Max.)
Dimensions d'encombrement (Max.)

ØX	KA	KB
50	16	24
63	13	21,5
80	6,5	14,5
100	10	19,5
125	12	23
160	10	23

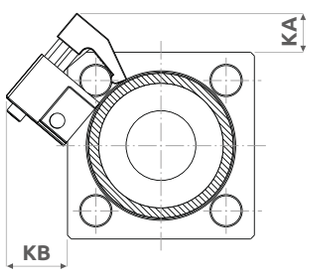

ØX Bore Camisa Alesaggio Alésage

EN

ACCESSORIES
End Stroke Mechanical and Inductive Micro Switches

ES

ACCESORIOS
Micro-sensores mecánicos e inductivos de fin de carrera

IT

ACCESSORI
Micro meccanici e induttivi di fine corsa

FR

ACCESSOIRES
Détecteurs mécaniques et inductifs de fin de course

	ØX	ØY				
CD	050	036	C	0	G	G

Q

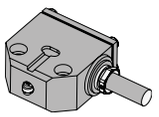

With 80 °C Mechanical Switches and Control Shaft Joining Bracket

Con micro-sensores mecánicos hasta 80 ºC y brida de enlace vástago-perno

Con micro meccanici 80 °C e rinvio stelo-asta

Avec détecteurs mécaniques et renvoi de tige - jusque 80°C

Wire Colour Colores cableado
Colore Conduttori Couleurs des Conducteurs

- Common Común Comune Commun
- Contact N.C. Contacto N.C. Contatto N.C. Contact N.F.
- Contact N.O. Contacto N.A. Contatto N.A. Contact N.O.

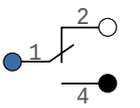

T

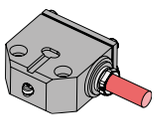

With 180 °C Mechanical Switches and Control Shaft Joining Bracket

Con micro-sensores mecánicos hasta 180 ºC y brida de enlace vástago-perno

Con micro meccanici 180 °C e rinvio stelo-asta

Avec détecteurs mécaniques et renvoi de tige - jusque 180°C

- Common Común Comune Commun
- Contact N.C. Contacto N.C. Contatto N.C. Contact N.F.
- Contact N.O. Contacto N.A. Contatto N.A. Contact N.O.

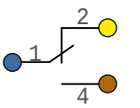

I

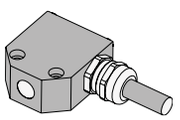

With 80 °C PNP Inductive Switches and control shaft joining bracket

Con micro-sensores inductivos PNP hasta 80 ºC y brida de enlace vástago-perno

Con micro induttivi PNP 80 °C e rinvio stelo-asta

Avec détecteurs inductifs PNP et renvoi de tige - jusque 80 °C

- +24V DC
- Out Salida Uscita Sortie
- 0V DC

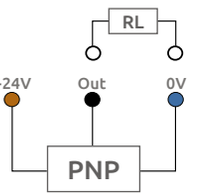

	MS5	MS6	MSI
Contact Type Tipo de contacto Tipo di contatto Type de contact	NO/NC - NA/NC	NO/NC - NA/NC	PNP NA - NO
Voltage Range (from\to) Rango de voltaje (de/a) Campo di tensione (da\a) Plage de tension (de\à)	1\250VAC	1\250VAC	10\30VDC
Max Current Corriente máxima Corrente massima Courant max	2,5A\230VAC\24VDC	2,5A\230VAC\24VDC	130mA
Max Working Temperature Temperatura máxima de trabajo Temperatura max. d'esercizio Température max d'utilisation	+80 °C - 176° F	+180 °C - 356° F	+70 °C - 158° F
Mechanical Life Time Tiempo de vida mecánica Vita meccanica Durée de vie mécanique	10×10^6	5×10^6	N/A
Cable Size (Diameter - Length) in mm Medidas cables (diámetro - longitud) en mm Misure cavo (diametro - lunghezza) in mm Dimensions des fils (diamètre - longueur) en mm	Ø6×3000	Ø6×3000	Ø6×3000
Wires Cross Section Sección cableado Sezione conduttori Section des conducteurs	4x0,25 mm^2	3x0,50 mm^2	3x0,25 mm^2
Degree of Protection Grado de protección Grado di protezione Degré de protection	IP 67 (DIN 40050)	IP 67 (DIN 40050)	IP 67 (DIN 40050)
Dimensions Dimensiones Dimensioni Dimensions	45x44x20	45x40,5x20	54x44x20
Switch Position Adjustment Ajuste de la posición de los sensores Regolazione sensori Ajustement de la position des fin de course	Rear position: -5 mm – Front position for all strokes: min. 5 mm Posición trasera: -5 mm / Posición delantera, todas carreras: mín. 5 mm Posizione indietro: -5 mm – Posizione avanti, tutte le corse: min. 5 mm Position arrière: -5 mm – Position avant, toutes courses: min. 5 mm		

ØX Bore Camisa Alesaggio Alésage

EN **ACCESSORIES**
Thermal insulating plates

ES **ACCESORIOS**
Placas de aislamiento térmico

IT **ACCESSORI**
Piastre isolamento termico

FR **ACCESSOIRES**
Plaques d'isolation thermique

			Z				
G	H	I	100	+	MFAS27X300	\	MSU1 \ 2

	X Ø	
RD	050	2700A

Insulating Plate Kit (Head and Cap)
Kit placa aislante (anterior y posterior)
Kit piastra isolante (anteriore e posteriore)
Kit de plaque isolante (avant et arrière)

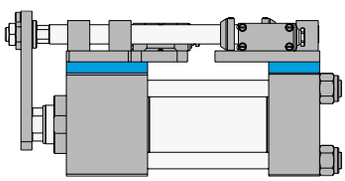

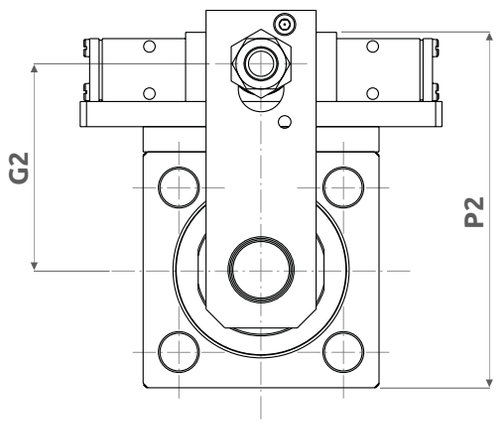

V215CD

General & technical features / Caratteristiche generali	Características técnicas / Caractéristiques techniques	
Max. heat resistance (for short periods) / Temperatura max. di picco (per breve periodo)	Punta máxima de temperatura (para periodos cortos) / Température maxi de pointe (pour une période très brève)	280 °C
Max. working temperature / Temperatura max. di esercizio	Temperatura máxima de trabajo / Température maxi de travaille	240 °C
Thermal conductivity / Conduttività termica	Conductividad térmica / Conductivité thermique	0,24 W/mk
Compressive strength at 25 °C. / Resistenza allo schiacciamento a 25 °C	Resistencia a la compresión a 25 ºC / Résistance à la compression à 25° C	520 Mpa
Compressive strength at 200 °C. / Resistenza allo schiacciamento a 200 °C	Resistencia a la compresión a 200 ºC / Résistance à la compression à 200° C	350 Mpa
Plane parallelism / Parallelismo del piano	Paralelismo planitud / Parallélisme du plan	0,1 mm

NOTES: Average temperature reduction is of 30 °C
NOTE: In media la riduzione di temperatura è di 30°C

NOTA: La reducción media de temperatura es de 30 ºC
NOTE: La réduction moyenne de température est de 30°C

ØX	G2	P2
50	67,5	115
63	75	130
80	87,5	155
100	95	170
125	112,5	205
160	132,5	245
200	152,5	285

EN SPARE PARTS

ES RECAMBIOS

IT RICAMBI

FR RECHANGES

V215CD

1	Cushioning and air bleed screw with locknut Tornillo de regulación amortiguación y purga con contratuerca Vite reg. ammortizzo e sfiato aria con controdado Vis de régulation amortissement et purge avec contre écrou			
2	Magnetic switch	Sensores magnéticos	Sensore magnetico	Détecteur magnétique
3	Magnet	Imán	Magnete	Aimant
4	Piston seals	Juntas pistón	Guarnizioni pistone	Série joints du piston
5	Piston	Pistón	Pistone	Piston
6	Tube	Camisa	Camicia	Tube
7	Rod	Vástago	Stelo	Tige
8	Rod seals	Juntas vástago	Guarnizioni stelo	Joints de la tige
9	Rod cartridge	Cartucho vástago	Cartuccia porta guarnizioni	Cartouche de la tige
10	Rod end	Extremidad vástago	Estremità dello stelo	Extrémité de la tige

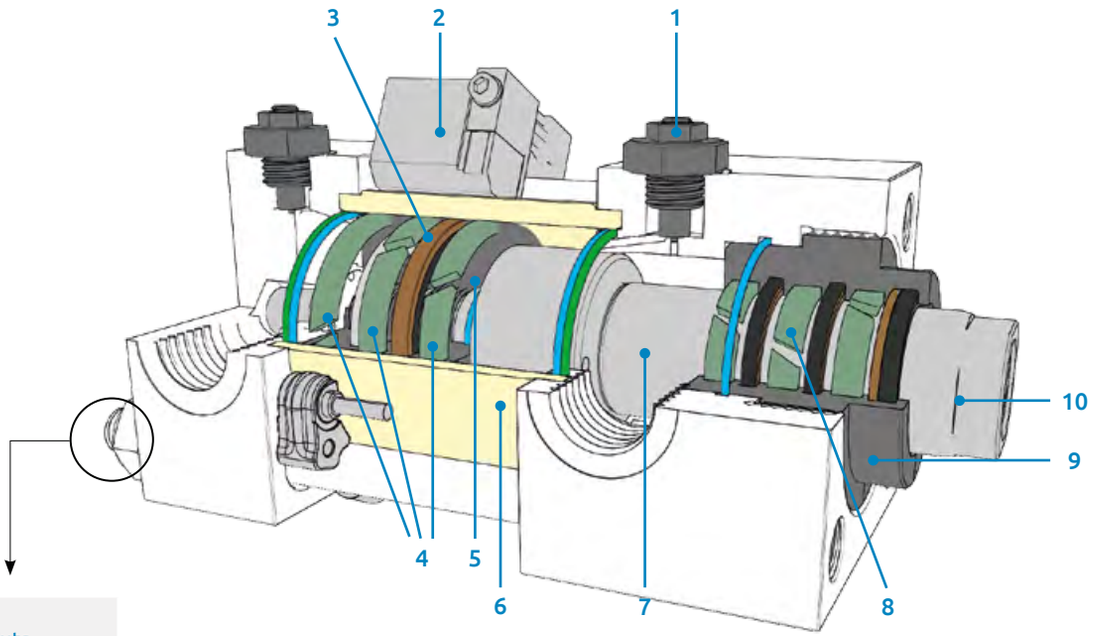

Tightening Torque for Rod Nuts
Par de apriete para las tuercas de los tirantes
Coppia di serraggio dei dadi per i tiranti
Couple de serrage pour les écrous des tirants

ØX	Nm
50	75
63	75
80	170
100	170
125	400
160	650
200	1150

Type / Modelo / Modello / Modèle	Cylinder Bore / Camisa cilindro / Alesaggio cilindro / Alésage vérin	Cylinder Rod / Vástago cilindro / Stelo cilindro / Tige du vérin	Article Code / Código artículo / Codice articolo / Code Article	Additional Set Code / Código de conjunto / Indicazione d'assieme / Indication d'ensemble	Cylinder Stroke / Carrera cilindro / Corsa cilindro / Course du vérin
RD	025	012	0310	A	

RD	...		6020	.		Piston seals kit Serie juntas pistón Serie guarnizioni pistone Série joints du piston	4
RD	...	...	6010	.		Rod seals kit Serie juntas vástago Serie guarnizioni stelo Série joints de la tige	8
RD	...	...	0310			Rod cartridge without seals Cartucho del vástago sin juntas Cartuccia stelo senza guarnizioni Cartouche de la tige sans joints	9
RD	...	...	0310	.		Rod cartridge with seals Cartucho del vástago con juntas Cartuccia stelo con guarnizioni Cartouche de la tige avec joints	8+9
RD	...	...	6030	.		Rod seals kit, clamping "D", bore Ø 100 and 160 Serie juntas vástago, fijación "D", camisa Ø 100 y 160 Serie guarnizioni stelo, fissaggio "D", alesaggio Ø 100 e 160 Série joints de la tige, fixation "D", alésage Ø 100 et 160	8
RD	...	...	0330			Rod cartridge without seals, clamping "D", bore Ø 100 and 160 Cartucho del vástago sin juntas, fijación "D", camisa Ø 100 y 160 Cartuccia stelo senza guarnizioni, fissaggio "D", alesaggio Ø 100 e 160 Cartouche de la tige sans joints, fixation "D", alésage Ø 100 et 160	9
RD	...	...	0330	.		Rod cartridge with seals, clamping "D", bore Ø 100 and 160 Cartucho del vástago con juntas, Fijación "D", camisa Ø 100 y 160 Cartuccia stelo con guarnizioni, fissaggio "D", alesaggio Ø 100 e 160 Cartouche de la tige avec joints, fixation "D", alésage Ø 100 et 160	8+9
RD	...		1912		...	Tube for magnetic cylinder Camisa para cilindro magnético Camicia per cilindro magnetico Tube du vérin magnétique	6
RD	...		1911		...	Tube for non magnetic cylinder Camisa para cilindro no magnético Camicia per cilindro non magnetico Tube du vérin non magnétique	6
RD	...		1510	.		Magnetic piston with seals Pistón para cilindro magnético con juntas Pistone magnetico con guarnizioni Piston pour vérin magnétique avec joints	3+4+5
RD	...		1512	.		Non-magnetic piston with seals Pistón para cilindro no magnético con juntas Pistone non magnetico con guarnizioni Piston pour vérin non magnétique avec joints	4+5
RD	...		6050			Magnet Imán Magnete Aimant	3
RD	...		2510	.		Screw with locknut for cushioning Tornillo con tuerca para regulación amortiguación Vite con dado per regolaz. ammortizzo Vis avec écrou pour réglage de l'amortissement	1
RD	...		6314	.	...	Complete Mechanical Switch Group, Version "Q" Kit completo de micro-sensores mecánicos, versión "Q" Kit micro meccanico completo, versione "Q" Kit complet détecteur mécanique, version "Q"	2 > 6
RD	...		6315	.	...	Complete Mechanical Switch Group, Version "T" Kit completo de micro-sensores mecánicos, versión "T" Kit micro meccanico completo, versione "T" Kit complet détecteur mécanique, version "T"	2 > 6
RD	...		6322	.	...	Complete Inductive Switch Group, Version "I" Kit completo de micro-sensores inductivos, versión "I" Kit micro induttivi completo, versione "I" Kit complet détecteur inductifs, version "I"	

A		Oil compatible seals Juntas compatibles aceite Guarnizioni compatibili con olio Joints compatibles avec l'huile
H		Water glycol compatible seals Juntas compatibles con agua-glicol Guarnizioni compatibili con acqua e glicole Joints compatibles avec l'eau glycolée

Fluid type Tipo de fluio Tipo di fluido Type de fluide

Type / Modelo / Modello / Modèle	Cylinder Bore / Camisa cilindro / Alesaggio cilindro / Alésage vérin	Cylinder Rod / Vástago cilindro / Stelo cilindro / Tige du vérin	Article Code / Código artículo / Codice articolo / Code Article	Additional Set Code / Código de conjunto / Indicazione d'assieme / Indication d'ensemble	Cylinder Stroke / Carrera cilindro / Corsa cilindro / Course du vérin
RD	025	012	0310	A	

RD	...	...	110	...		...	Rod without cushioning Vástago sin amortiguación Stelo non ammortizzato Tige non amortie	7
RD	...	...	113	...		...	Rod with cushioning Vastago con amortiguación Stelo ammortizzato Tige amortie	7
RD	...	...	154	...	.	...	Non-magnetic rod-piston without cushioning Conjunto vástago-pistón no magnéticos sin amortiguación Stelo-pistone non magnetico non ammortizzo Tige-piston non magnétique sans amortissement	4+5+7
RD	...	...	156	...	.	...	Non-magnetic rod-piston with rear cushioning Conjuto vástago-pistón no magnéticos con amortiguación trasera Stelo-pistone non magnetico ammortizzo post Tige-piston non magnétique avec amortissement arrière	4+5+7
RD	...	...	155	...	.	...	Non-magnetic rod-piston with head cushioning Conjunto vástago-pistón no magnéticos con amortiguación delantera Stelo-pistone non magnetico ammortizzo ant. Tige-piston non magnétique avec amortissement avant	4+5+7
RD	...	...	157	...	.	...	Non-magnetic rod-piston with head and rear cushioning Conjunto vástago-pistón no magnéticos con amortiguación delantera y trasera Stelo-pistone non magnetico ammortizzo ant + post. Tige-piston non magnétique avec double amortissement	4+5+7
RD	...	...	150	...	.	...	Magnetic rod-piston without cushioning Conjunto vástago-pistón magnéticos sin amortiguación Stelo-pistone magnetico non ammortizzo Tige-piston magnétique sans amortissement	3+4+5+7
RD	...	...	152	...	.	...	Magnetic rod-piston with rear cushioning Conjunto vástago-pistón magnéticos con amortiguación trasera Stelo-pistone magnetico ammortizzo post. Tige-piston magnétique avec amortissement arrière	3+4+5+7
RD	...	...	151	...	.	...	Magnetic rod-piston with head cushioning Conjunto vástago-pistón magnéticos con amortiguación delantera Stelo-pistone magnetico ammortizzo ant. Tige-piston magnétique avec amortissement avant	3+4+5+7
RD	...	...	153	...	.	...	Magnetic rod-piston with head and rear cushioning Conjunto vástago-pistón magnéticos con amortiguación delantera y trasera Stelo-pistone magnetico ammortizzo ant. + post. Tige-piston magnétique avec double amortissement	3+4+5+7

Fluid type
Tipo de fluido
Tipo di fluido
Type de fluide

A		Oil compatible seals Juntas compatibles con aceite Guarnizioni compatibili con olio Joints compatibles avec l'huile
H		Water glycol compatible seals Juntas compatibles con agua-glicol Guarnizioni compatibili con acqua e glicole Joints compatibles avec l'eau glycolée

0	Metric male thread "A" Rosca métrica macho "A" Filetto maschio metrico "A" Filetage male métrique "A"	10
1	Metric female thread "G" Rosca métrica hembra "G" Filetto femmina metrico "G" Taraudage métrique "G"	
2	Floating joint "F" Cabeza martillo "F" Testa a martello "F" Tenon "F"	
4	UNF-UNEF male thread "H" Rosca macho UNF-UNEF "H" Filetto maschio UNF-UNEF "H" Filetage male UNF-UNEF "H"	
5	UNF-UNEF female thread "I" Rosca hembra UNF-UNEF "I" Filetto femmina UNF-UNEF "I" Taraudage UNF-UNEF "I"	
6	Floating joint "W" Cabeza martillo "W" Testa a martello "W" Tenon "W"	
7	Rod end type on drawing "S" Extremidad según diseño "S" Terminale a disegno "S" Extrémité de la tige suivant dessin "S"	

Rod end type to be communicated for rod and rod-piston group
Debe indicarse el tipo de extremidad deseada para vástago y conjunto vástago-pistón
Estremità stelo da indicare per stelo e gruppo stelo-pistone.
L'extrémité de la tige doit être communiquée pour tige et groupe tige-piston

SEBASTIAN FUSTEL, S.L. T: +34 965 550 141 info@sebastianfustel.com www.sebastianfustel.es

SEBASTIAN FUSTEL
Quality Moulds & Products

Distribuidor oficial VEGA Cylinders España

V215CD

VEGA®
CYLINDERS